О Т Р А С Л Е В Ы Е С Т А Н Д А Р Т Ы

ДЕТАЛИ И СБОРОЧНЫЕ ЕДИНИЦЫ ИЗ УГЛЕРОДИСТЫХ И КРЕМНЕМАРГАНЦОВИСТЫХ СТАЛЕЙ ДЛЯ ТРУБОПРОВОДОВ ПАРА И ГОРЯЧЕЙ ВОДЫ С ДАВЛЕНИЕМ $p_у \geqslant$ 4,0 МПа ($p_у \geqslant$ 40 кгс/см^2) ТЕПЛОВЫХ ЭЛЕКТРОСТАНЦИЙ

ТИПЫ, КОНСТРУКЦИЯ, РАЗМЕРЫ И ТЕХНИЧЕСКИЕ ТРЕБОВАНИЯ

ОСТ 108.318.11-82

УТВЕРЖДЕН И ВВЕДЕН В ДЕЙСТВИЕ указанием Министерства энергетического машиностроения от 04.06.82 № ВВ-002/4628

ИСПОЛНИТЕЛИ: **НПО ЦКТИ и БЗЭМ**

СОГЛАСОВАН с Главным управлением по проектированию и научно-исследовательским работам Министерства энергетики и электрификации СССР

Л.М. ВОРОНИН

О Т Р А С Л Е В О Й С Т А Н Д А Р Т

ОСТ 108.318.11-82

Взамен ОСТ 24.450.02 в части
$p_{ном}$ = 230 кгс/см^2, t = 230 °С;
$p_{ном}$ = 185 кгс/см^2, t = 215 °С;
$p_{ном}$ = 40 кгс/см^2, t = 440 °С;
$p_{ном}$ = 76 кгс/см^2, t = 145 °С;
$p_{ном}$ = 44 кгс/см^2, t = 340 °С;
ОСТ 24.450.03 в части
$p_{ном}$ = 230 кгс/см^2, t = 230 °С;
$p_{ном}$ = 185 кгс/см^2, t = 215 °С;
НО 1075-66 в части

ПЕРЕХОДЫ ТОЧЕНЫЕ ДЛЯ ТРУБОПРОВОДОВ ТЭС
КОНСТРУКЦИЯ И РАЗМЕРЫ

$p_{ном}$ = 380 кгс/см^2, t = 280 °С

Указанием Министерства энергетического машиностроения от 04.06.82 № ВВ-002/4628 срок действия установлен

с 01.01.85
до 01.01.96

Несоблюдение стандарта преследуется по закону

1. Настоящий стандарт распространяется на точеные переходы, изготовляемые из горячекатаной круглой стали по ГОСТ 2590 марки 20 по ГОСТ 1050, для трубопроводов пара и горячей воды тепловых электростанций.

Стандарт устанавливает конструкцию и основные размеры точеных переходов для трубопроводов с абсолютным давлением и температурой среды:

p = 37,27 МПа (380 кгс/см^2), t = 280 °С;
p = 18,14 МПа (185 кгс/см^2), t = 215 °С;
p = 3,92 МПа (40 кгс/см^2), t = 440 °С;
p = 7,45 МПа (76 кгс/см^2), t = 145 °С;
p = 4,31 МПа (44 кгс/см^2), t = 340 °С;
p = 3,92 МПа (40 кгс/см^2), t = 200 °С.

2. Конструкция, размеры и материал переходов должны соответствовать указанным на чертеже и в таблице.
3. Остальные технические требования - по ОСТ 108.030.113 и ОСТ 24.125.60.
4. Шероховатость поверхности d_1 для исполнений 01, 03, 05 - 09 допускается $\overset{25}{\vee}$. Шероховатость поверхности d для всех исполнений допускается $\overset{25}{\vee}$.
5. Пример условного обозначения перехода исполнения 05 с условными проходами $D_у$ = 25 мм, $d_у$ = 10 мм:

ПЕРЕХОД 25×10 05 ОСТ 108.318.11.

6. Пример маркировки: 05 ОСТ 108.318.11 Товарный знак

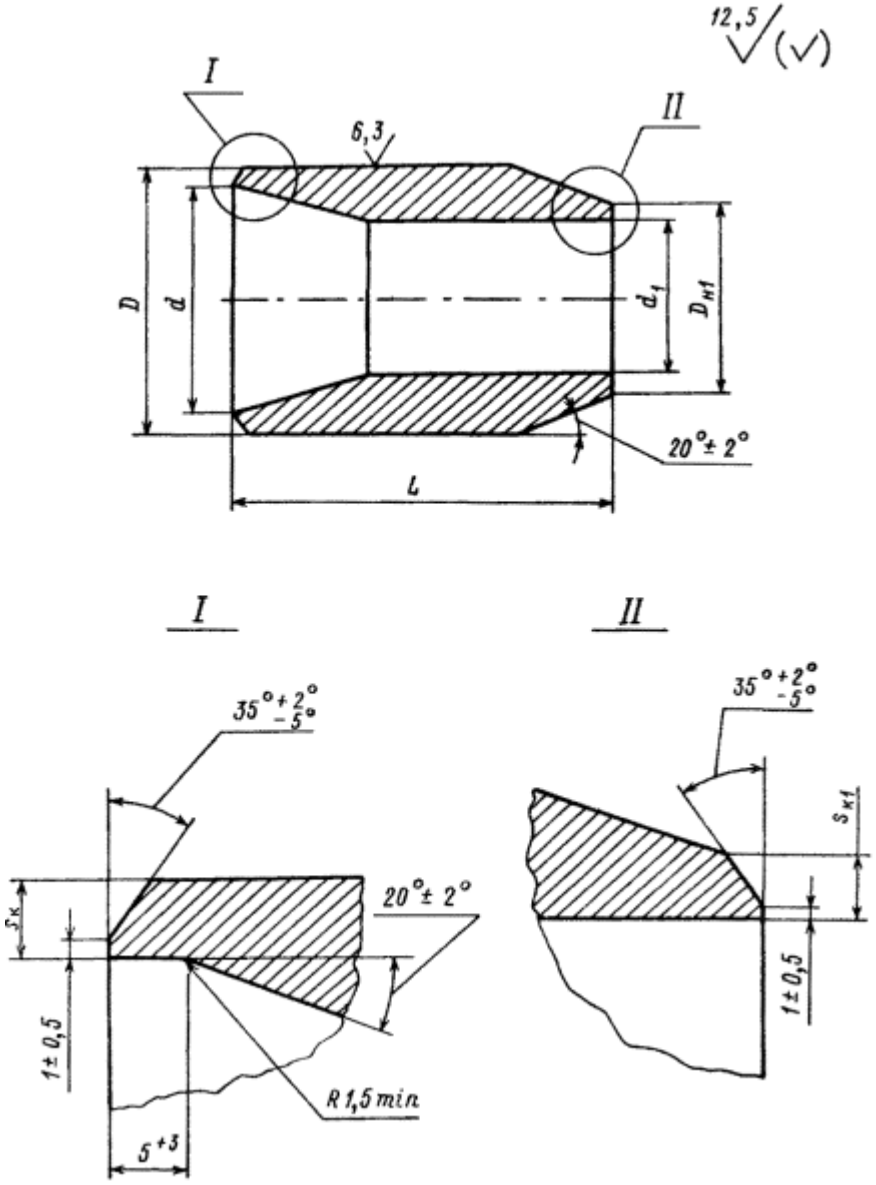
12,5
(√)
I
II
6,3
D
d
d1
Dн1
20°± 2°
L
I
II
35°+2° -5°
20°± 2°
sк
1± 0,5
R 1,5 min
5+3
35°+2° -5°
sк1
1± 0,5

Размеры, мм

Исполнение	Проход условный		Наружный диаметр и толщина стенки присоединяемых труб		D +2	$D_{н1}$		d		d_1		$s_к$	$s_{к1}$	L		Материал (марка, ГОСТ)	Масса, кг
	$D_у$	$d_у$				Номин.	Пред. откл.	Номин.	Пред. откл.	Номин.	Пред. откл.	не менее		Номин.	Пред. откл.		
p = 37,27 МПа (380 кгс/см^2), t = 280 °С																	
01	20	10	28×4	16×2,5	30	17	± 5	20	+0,52	11	+0,43	3,6	2,2	82	+4 -2	Сталь 20 ГОСТ 1050	0,37
02	40	20	57×9	28×4	57	29		39	+0,62	20	+0,52	9,0	3,6				1,44
p = 23,54 МПа (240 кгс/см^2), t = 250 °С; p = 18,14 МПа (185 кгс/см^2), t = 215 °С; p = 3,92 МПа (40 кгс/см^2), t = 440 °С; p = 7,45 МПа (76 кгс/см^2), t = 145 °С; p = 4,31 МПа (44 кгс/см^2), t = 340 °С; p = 3,92 МПа (40 кгс/см^2), t = 200 °С																	
03	20	10	28×3	16×2	30	17	± 5	22	+0,52	12	+0,43	2,5	1,8	82	+4 -2	Сталь 20 ГОСТ 1050	0,36
p = 23,54 МПа (240 кгс/см^2), t = 250 °С; p = 18,14 МПа (185 кгс/см^2), t = 215 °С																	
04	65	20	76×9	28×3	76	29	± 5	58	+0,74	22	+0,52	9,0	2,6	105	± 2	Сталь 20 ГОСТ 1050	2,95
p = 3,92 МПа (40 кгс/см^2), t = 440 °С; p = 7,45 МПа (76 кгс/см^2), t = 145 °С; p = 4,31 МПа (44 кгс/см^2), t = 340 °С; p = 3,92 МПа (40 кгс/см^2), t = 200 °С																	
05	25	10	32×3	16×2	34	17	± 5	26	+0,52	12	+0,43	2,5	1,8	82	+4 -2	Сталь 20 ГОСТ 1050	0,46
06		20		28×3		29				22	+0,52		2,5				0,34
07	32	10	38×3	16×2	40	17		32	+0,62	12	+0,43		1,8				0,6
08		20		28×3		29				22	+0,52		2,5				0,52
09		25		32×3		33	± 0,6			26							0,45
10	50	20	57×4,0	28×3	57	29	± 0,5	50		22		3,5					1,10
11		32		38×3		39	± 0,6			32	+0,62						1,08

ИНФОРМАЦИОННЫЕ ДАННЫЕ

1. УТВЕРЖДЕН И ВВЕДЕН В ДЕЙСТВИЕ указанием Министерства энергетического машиностроения от 04.06.82 № ВВ-002/4628

2. ИСПОЛНИТЕЛИ

П.М. Христюк, канд. техн. наук; **Д.Д. Дорофеев,** канд. техн. наук (руководитель темы); **Г.Н. Смирнов** (руководитель темы); **Л.Н. Жылюк; В.Н. Шанский; Н.В. Москаленко; Д.Ф. Фомина; Г.А. Мисирьянц; В.Ф. Логвиненко; Ф.А. Гловач; А.З. Гармаш; Н.Г. Мазин; А.С. Шестернин**

3. ЗАРЕГИСТРИРОВАН Государственным комитетом СССР по стандартам за № 8273551 от 26.02.83

4. ВЗАМЕН НО 1075-66, ОСТ 24.450.02, ОСТ 24.450.03

5. ССЫЛОЧНЫЕ НОРМАТИВНО-ТЕХНИЧЕСКИЕ ДОКУМЕНТЫ

Обозначение НТД, на который дана ссылка	Номер пункта, подпункта, перечисления, приложения
ГОСТ 1050-88	1; 2
ГОСТ 2590-71	1
ОСТ 24.125.60-89	3
ОСТ 108.030.113-87	3

6. ПЕРЕИЗДАНИЕ (1992 г.) с Изменениями № 1, 2, 3, 4.

Срок действия продлен до 1996 г. Изменением № 4, утвержденным письмом Минтяжмаша СССР от 27.12.90 № ВА-002-1-12060